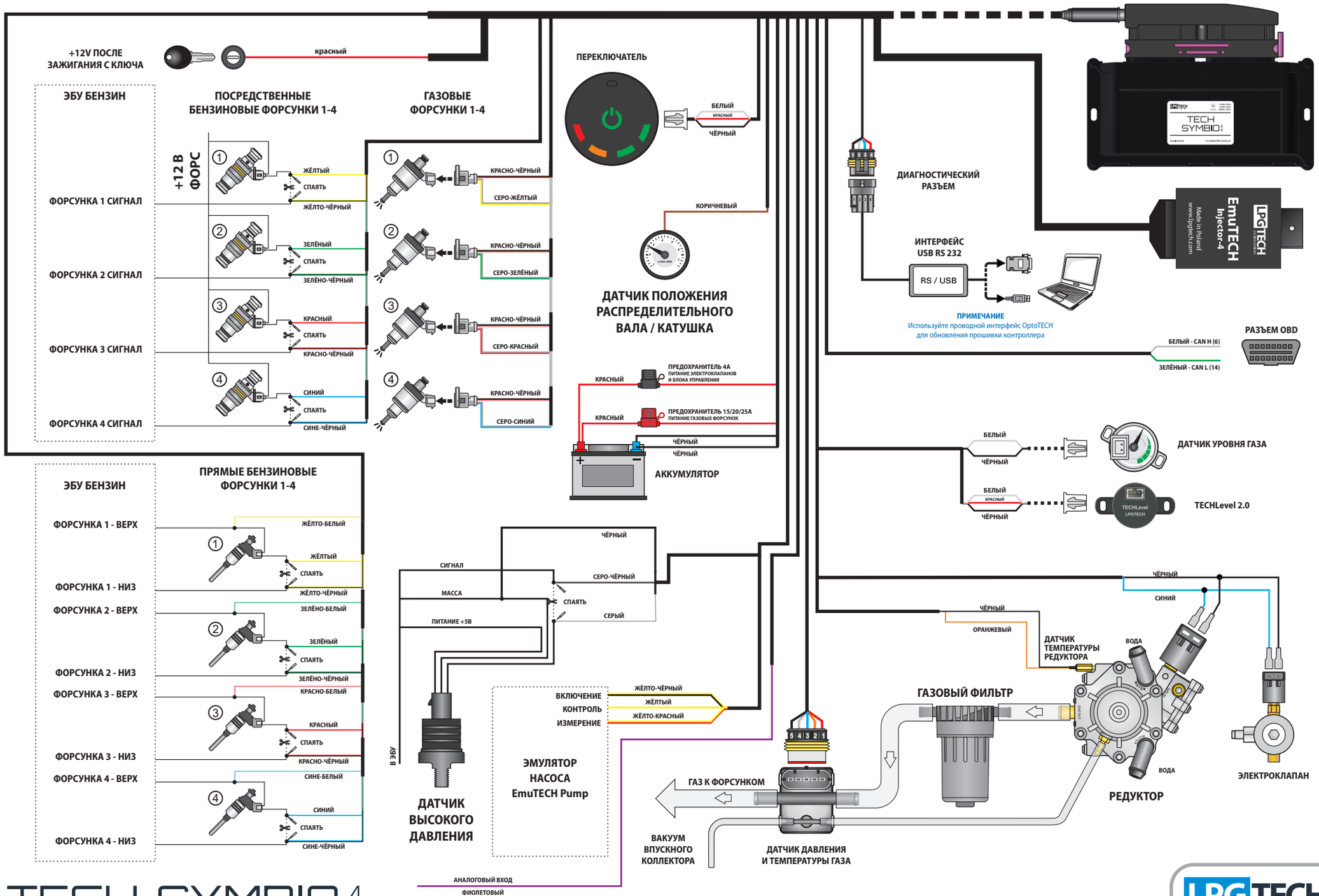
+12V ПОСЛЕ ЗАЖИГАНИЯ С КЛЮЧА
красный
ЭБУ БЕНЗИН
ПОСРЕДСТВЕННЫЕ БЕНЗИНОВЫЕ ФОРСУНКИ 1-4
ГАЗОВЫЕ ФОРСУНКИ 1-4
+12 В ФОРС
ФОРСУНКА 1 СИГНАЛ
ФОРСУНКА 2 СИГНАЛ
ФОРСУНКА 3 СИГНАЛ
ФОРСУНКА 4 СИГНАЛ
ЖЁЛТЫЙ
СПАЯТЬ
ЖЁЛТО-ЧЁРНЫЙ
ЗЕЛЁНЫЙ
ЗЕЛЁНО-ЧЁРНЫЙ
КРАСНЫЙ
КРАСНО-ЧЁРНЫЙ
СИНИЙ
СИНЕ-ЧЁРНЫЙ
КРАСНО-ЧЁРНЫЙ
СЕРО-ЖЁЛТЫЙ
СЕРО-ЗЕЛЁНЫЙ
СЕРО-КРАСНЫЙ
СЕРО-СИНИЙ
ПЕРЕКЛЮЧАТЕЛЬ
БЕЛЫЙ
КРАСНЫЙ
ЧЁРНЫЙ
КОРИЧНЕВЫЙ
ДАТЧИК ПОЛОЖЕНИЯ РАСПРЕДЕЛИТЕЛЬНОГО ВАЛА / КАТУШКА
ПРЕДОХРАНИТЕЛЬ 4А ПИТАНИЕ ЭЛЕКТРОКЛАПАНОВ И БЛОКА УПРАВЛЕНИЯ
ПРЕДОХРАНИТЕЛЬ 15/20/25А ПИТАНИЕ ГАЗОВЫХ ФОРСУНОК
АККУМУЛЯТОР
ДИАГНОСТИЧЕСКИЙ РАЗЪЕМ
ИНТЕРФЕЙС USB RS 232
RS / USB
ПРИМЕЧАНИЕ
Используйте проводной интерфейс OptoTECH для обновления прошивки контроллера
TECH SYMBIO 4
EmuTECH Injector-4
Made in Poland
www.lpgtech.com
РАЗЪЕМ OBD
БЕЛЫЙ - CAN H (6)
ЗЕЛЁНЫЙ - CAN L (14)
ДАТЧИК УРОВНЯ ГАЗА
TECHLevel 2.0
ЭБУ БЕНЗИН
ПРЯМЫЕ БЕНЗИНОВЫЕ ФОРСУНКИ 1-4
ФОРСУНКА 1 - ВЕРХ
ФОРСУНКА 1 - НИЗ
ФОРСУНКА 2 - ВЕРХ
ФОРСУНКА 2 - НИЗ
ФОРСУНКА 3 - ВЕРХ
ФОРСУНКА 3 - НИЗ
ФОРСУНКА 4 - ВЕРХ
ФОРСУНКА 4 - НИЗ
ЖЁЛТО-БЕЛЫЙ
ЖЁЛТЫЙ
СПАЯТЬ
ЖЁЛТО-ЧЁРНЫЙ
ЗЕЛЁНО-БЕЛЫЙ
ЗЕЛЁНЫЙ
ЗЕЛЁНО-ЧЁРНЫЙ
КРАСНО-БЕЛЫЙ
КРАСНЫЙ
КРАСНО-ЧЁРНЫЙ
СИНЕ-БЕЛЫЙ
СИНИЙ
СИНЕ-ЧЁРНЫЙ
СИГНАЛ
МАССА
ПИТАНИЕ +5В
ЧЁРНЫЙ
СЕРО-ЧЁРНЫЙ
СЕРЫЙ
В ЭБУ
ДАТЧИК ВЫСОКОГО ДАВЛЕНИЯ
ВКЛЮЧЕНИЕ
КОНТРОЛЬ
ИЗМЕРЕНИЕ
ЭМУЛЯТОР НАСОСА EmuTECH Pump
ЖЁЛТО-ЧЁРНЫЙ
ЖЁЛТЫЙ
ЖЁЛТО-КРАСНЫЙ
ОРАНЖЕВЫЙ
ДАТЧИК ТЕМПЕРАТУРЫ РЕДУКТОРА
ВОДА
ГАЗОВЫЙ ФИЛЬТР
ГАЗ К ФОРСУНКАМ
ВАКУУМ ВПУСКНОГО КОЛЛЕКТОРА
ДАТЧИК ДАВЛЕНИЯ И ТЕМПЕРАТУРЫ ГАЗА
РЕДУКТОР
ЭЛЕКТРОКЛАПАН
АНАЛОГОВЫЙ ВХОД
ФИОЛЕТОВЫЙ
TECH SYMBIO 4
LPG TECH
GAS INNOVATIONS